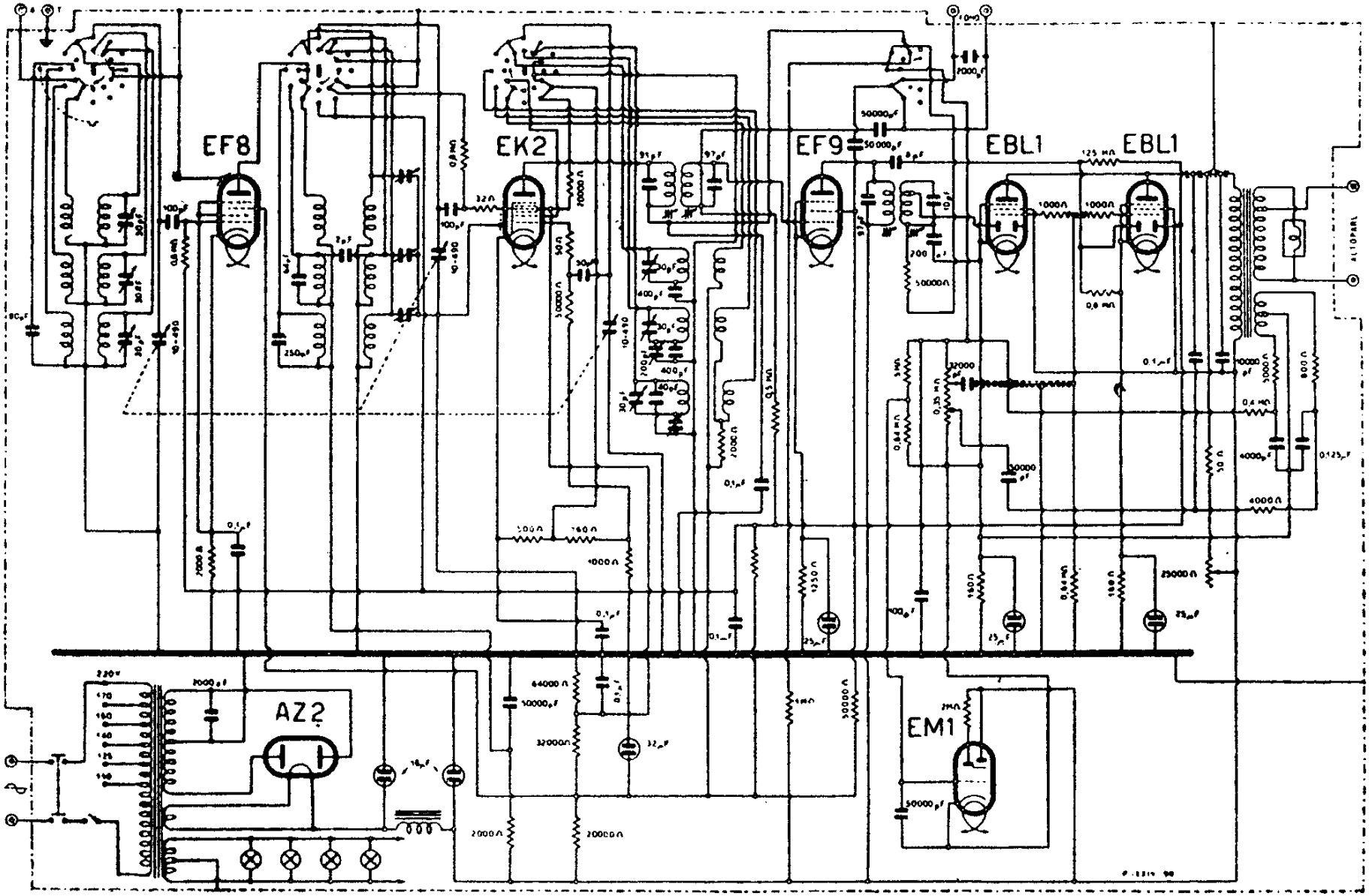

PHILIPS RADIO - MODD. « 755 M » « 788 RF »