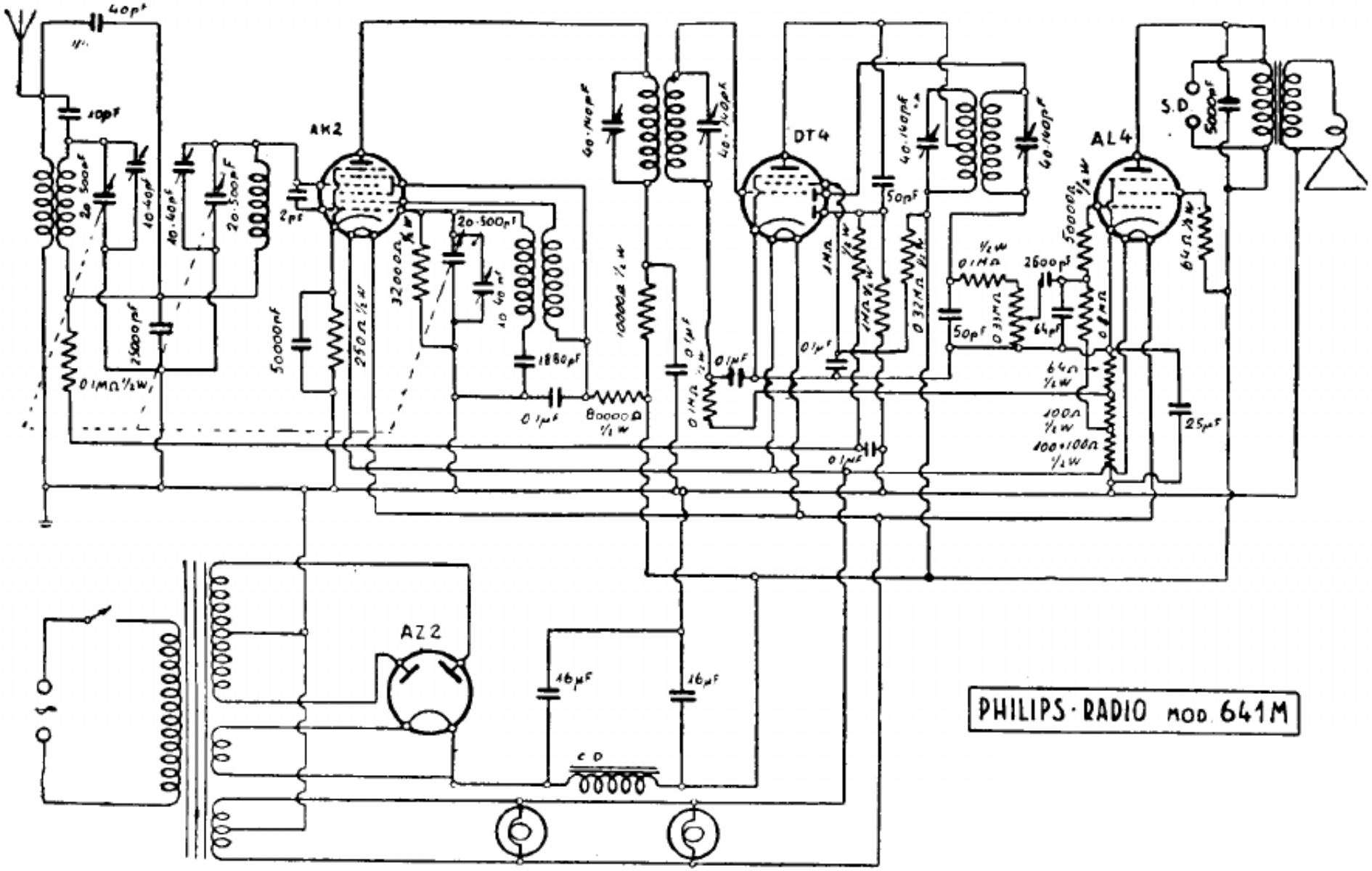

PHILIPS RADIO — Mod « 641 M » Produzione 1937. - Media frequenza: 115 kHz.